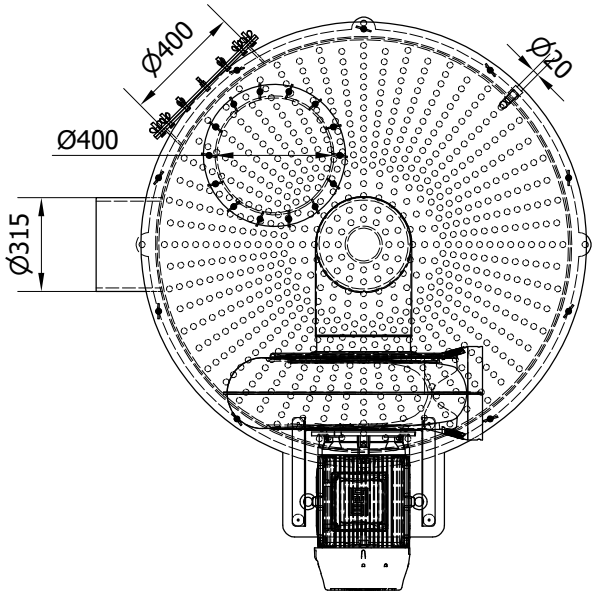

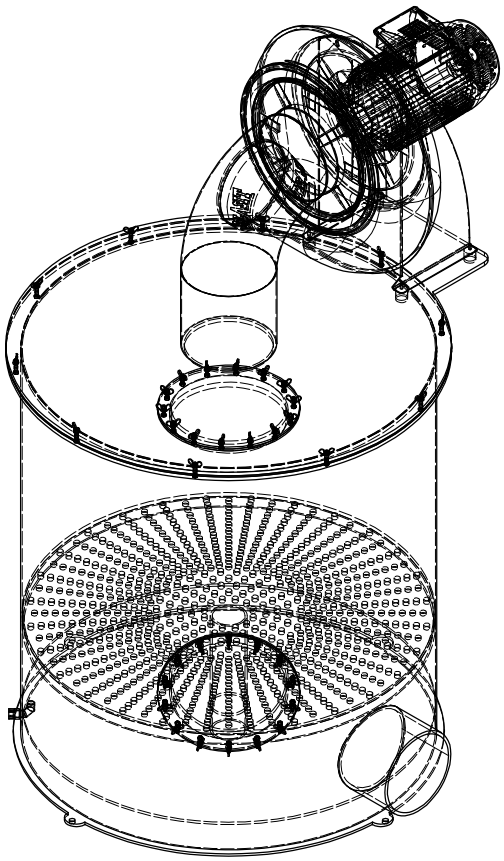

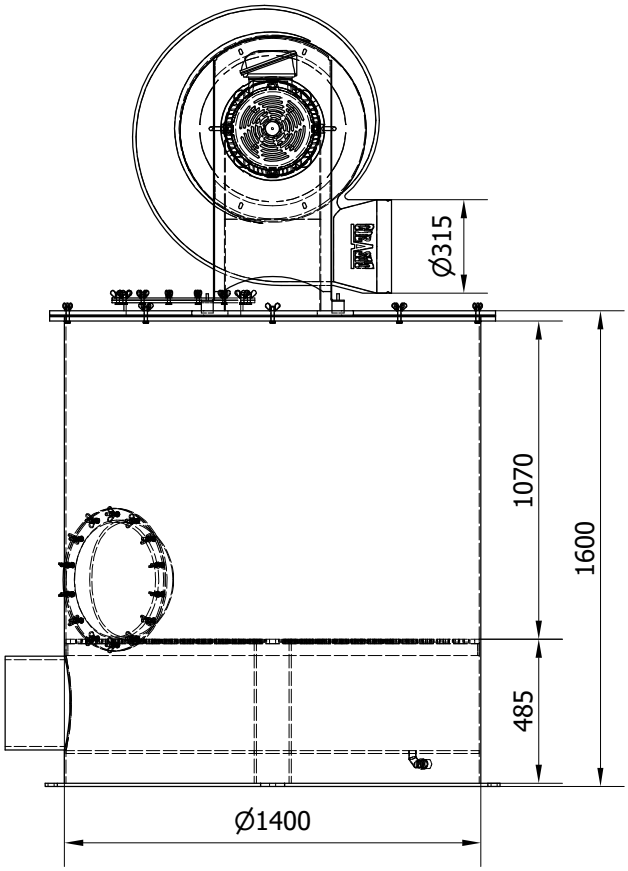

PROTOK Q=1250 m3/h

PODRUČJE PRIMJENE:		MJERILO:1:25	MASA:
		VRSTA MATERIJALA: PE-HD	
	Datum	Ime	Filter s aktivnim ugljenom BP TCA 1400 - usisni
Crtao	28.06.2020.	Filip Topolovec	
Pregledao			
Norma			
Odobrio			
GROUP DORPLASTIKA EKO - HR/SRB/BIH/CG/NZ/HU		Šifra nacrta: FT-20/154	1 / A4